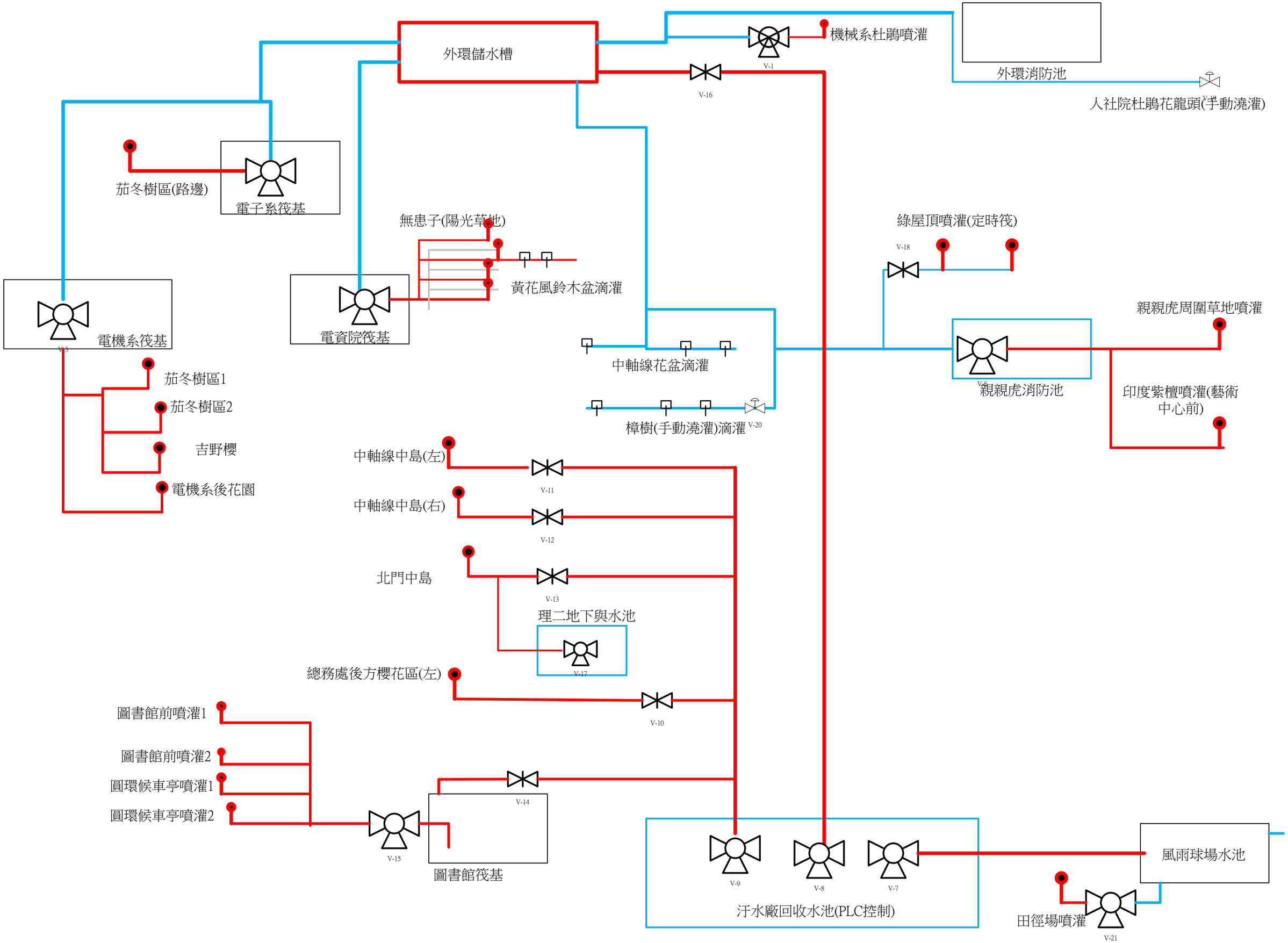
外環儲水槽
機械系杜鵑噴灌
外環消防池
V-1
V-16
人社院杜鵑花龍頭(手動澆灌)
茄冬樹區(路邊)
電子系筏基
無患子(陽光草地)
黃花風鈴木盆滴灌
電資院筏基
綠屋頂噴灌(定時筏)
V-18
電機系筏基
V-23
親親虎周圍草地噴灌
中軸線花盆滴灌
親親虎消防池
V-6
印度紫檀噴灌(藝術中心前)
茄冬樹區1
茄冬樹區2
樟樹(手動澆灌)滴灌
V-20
吉野櫻
中軸線中島(左)
V-11
電機系後花園
中軸線中島(右)
V-12
北門中島
V-13
理二地下與水池
V-17
總務處後方櫻花區(左)
V-10
圖書館前噴灌1
圖書館前噴灌2
圓環候車亭噴灌1
圓環候車亭噴灌2
V-14
V-15
圖書館筏基
V-9
V-8
V-7
汙水廠回收水池(PLC控制)
風雨球場水池
田徑場噴灌
V-21