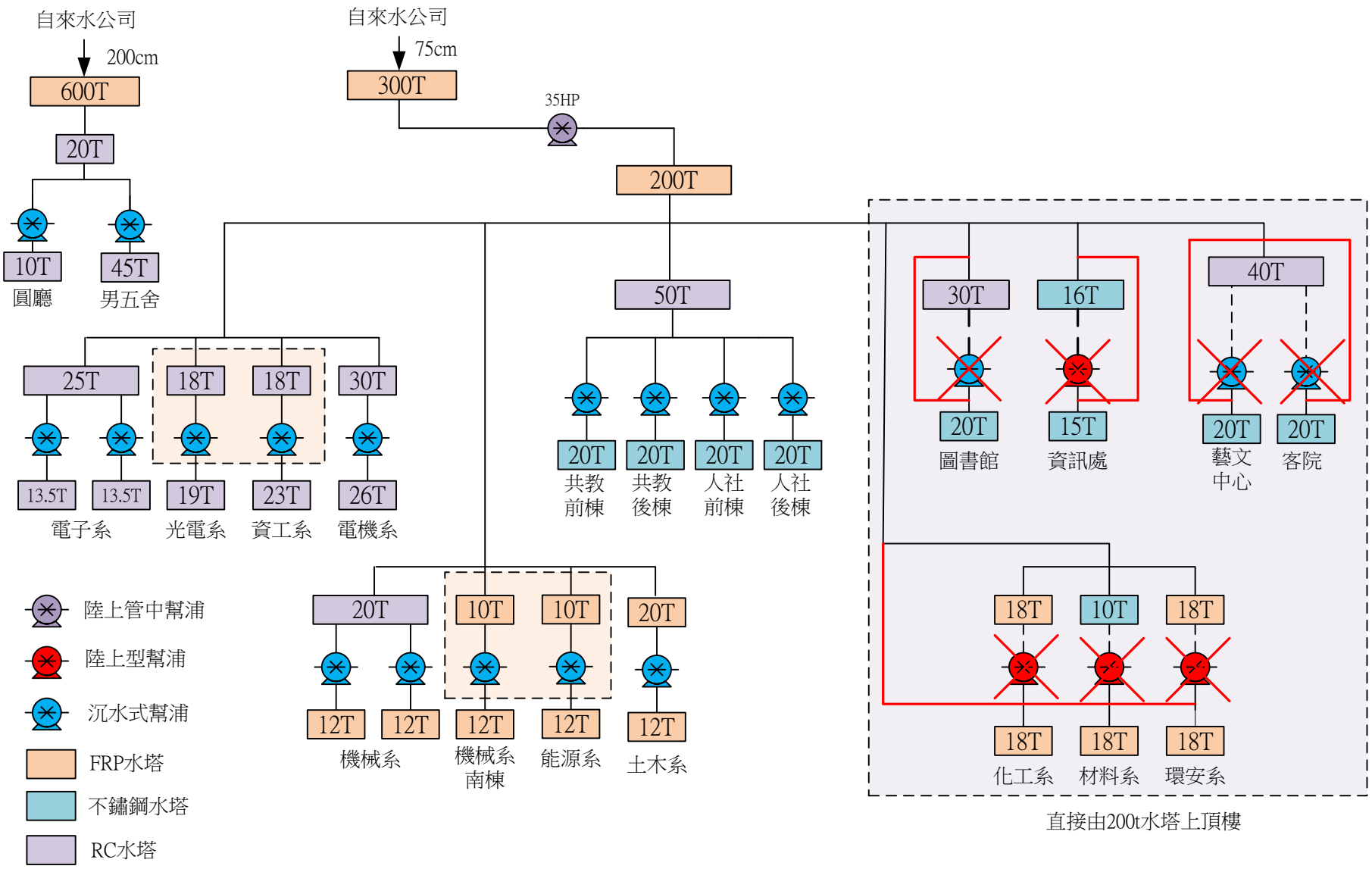
自來水公司
200cm
600T
20T
10T
圓廳
45T
男五舍
自來水公司
75cm
300T
35HP
200T
50T
20T
共教
前棟
20T
共教
後棟
20T
人社
前棟
20T
人社
後棟
25T
13.5T
電子系
13.5T
18T
19T
光電系
18T
23T
資工系
30T
26T
電機系
30T
20T
圖書館
16T
15T
資訊處
40T
20T
藝文
中心
20T
客院
18T
18T
化工系
10T
18T
材料系
18T
環安系
20T
12T
機械系
10T
12T
機械系
南棟
10T
12T
能源系
20T
12T
土木系
陸上管中幫浦
陸上型幫浦
沉水式幫浦
FRP水塔
不鏽鋼水塔
RC水塔
直接由200t水塔上頂樓